Electrolux PROFESSIONAL

Prostore 500
Jääkaappi Prostore 470 L - R290

KAPPALE #

MALLI #

NIMI #

SIS #

AIA #

691344 (PS04R1FHC) Jääkaappi 470 L, 1 ovi, käyttölämpötila 0/+10°C - R290

Lyhyt spesifikaatio

Kapp. Nro.

Prostore kylmäkaapeissa on suuri ja selkeä digitaalinen näyttö. Paneelista valittavissa lämpötilat, asetukset sekä turbojäähdytys. Kaappien materiaalina on laadukas AISI 304 ruostumaton teräs sekä niissä ruostumatonta terästä olevat säätöjalat. Pyöristetyt sisäkulmat, helposti irrotettavat johteet, ritilät ja ilmanohjaimet mahdollistavat helpon puhdistuksen. Prostore sarjassa on paljon enegiatehokkuuteen liittyviä ratkaisuita, joita ovat mm. LED valo, optinen ovikytkin sekä frost watch control automaattinen sulatusjärjestelmä.

HYVÄKSYNTÄ:

Ominaisuudet

- Käyttöpaneeli suurella digitaalisella näytöllä, josta nähtävissä kaapin lämpötila ja valittavissa asetukset, turbojäähdytys sekä kosteusvalinnat (3 eri tasoa)
- Täysin yhteensopiva HACCP digitaalinen ohjaus: Jos lämpötila ylittää kriittiset rajat, akustiset sekä visuaaliset hälytykset aktivoituvat. Kahden kuukauden tapahtumat säilyvät laitteen muistissa.
- Suuri säilytyskapasiteetti. Kaappiin sopii 520x442 mm ritilät tai hyllyt
- Optimaalinen ilmanvirtaus kammiossa takaa tasaisen lämpötilan kaikilla ritilöillä.
- Piilossa oleva höyrystin takaa suuremman säilytyskapasiteetin.
- Suurempi säilytystilavuus: Optimoitu kammion koko ja lukuisat eri ritilöiden paikat
- Lämpötila säädettävissä välillä 0°C...10°C
- Yksivaiheliitäntä, voidaan kytkeä normaaliin pistorasiaan
- Liitäntävalmius RS485-porttiin, mahdollistaa kytkennän etätietokoneeseen ja integroituihin HACCP järjestelmiin.
- Täyttää kansainväliset vaatimukset ja on CE merkitty
- Kaapissa vakiona jalkapoljin
- Itsestään sulkeutuvat ja kätisyydeltään vaihdettavat ovet
- Valmius keskushälytyskytkentään
- Matala äänentaso
- Kaappi on ECA listattu.
- Edestä IPX5 vesisuojattu
- Laite on tarkoitettu käytettäväksi jopa 40°C ympäristön lämpötilassa
- Mahdollisuus reaaliaikaiseen tiedon seurantaan (lisävaruste)
- [NOT TRANSLATED]

Rakenne

- Näkyvät pinnat AISI 304 ruostumatonta terästä
- Kaapin kammio pyöristetyin kulmin ja pohja prässätty yhdestä kappaleesta.
- Ruostumatonta terästä olevat johteet ja kannattimet on helppo irrottaa.
- Sisäosan komponentit helppo irrottaa ilman työkaluja helppoa puhdistusta varten
- Oven kahva on prässättyä ruostumatonta terästä ilman pölyä ja likaa kerääviä liitoksia.
- Helppo pääsy pääkomponentteihin nopeuttaa huoltotoimintoja
- Kehitetty ja valmistettu ISO 9001 ja ISO 14001 sertifioidussa tehtaassa.

- Lukittava ovi.

Vastuullisuus

- Frost Watch Control: täysin automaattinen sulatus; käynnistyy ainoastaan, kun höyrystimeen on muodostunut jäätä säästäen näin energiaa.
- Jäähdytysaineena on ekologinen R290 sekä vaahdotusaineena syklopentaani, täysin CFC ja HCFC vapaa kaappi
- Eristys: 65 mm paksu polyuretaanieristys, jossa ympäristöystävällinen syklopentaani vaahdotusaine. Näin saavutetaan tehokas eristys minimaalisella energiankulutuksella (lämmönjohtavuus: 0,020 W/m*K).
- Irrotettava kolmikammioinen ja magneettinen pallotiiviste parantaa eristyskykyä, vähentää energiankulutusta ja helpottaa puhdistusta.
- Lankamalllisen lauhduttimen rakenteen ansiosta, se ei kerää pölyä tai rasvaa ja näin ollen lauhdutinta ei tarvitse erikseen puhdistaa. Tämä pienentää myös energiankulutusta.
- Optinen mikrokytkin pysäyttää puhaltimen, kun ovi avataan, säästäen näin energiaa.
- Automaattinen LED-sisävalo takaa hyvän näkyvyyden ja säästää energiaa.
- Sulatusveden automaattinen haihdutus kuumalla kaasulla säästää energiaa.

Sisältyvät varusteet

• 1 kpl Jalkapoljin kylmäkaapeille, Pro-/Ecostore	PNC 880324
• 5 kpl Johdepari 470 ja 720 L Prostore kylmäkaapit	PNC 880335
• 5 kpl Ritilähylly 520x442mm Prostore 470L, Rilsan	PNC 880342

Lisävarusteet

• RST ritilähylly - 520x442 mm	PNC 880321	❑
• Jalkapoljin kylmäkaapeille, Pro-/Ecostore	PNC 880324	❑
• Jalkasarja - 200 mm	PNC 880325	❑
• Jalkasarja h=67-80 mm - marine	PNC 880326	❑
• Johdepari - marine	PNC 880327	❑
• Tuki GN 1/1 johteikko cook&chill, Prostore 470 L	PNC 880328	❑
• Johdepari 470 ja 720 L Prostore kylmäkaapit	PNC 880335	❑
• Ritilähylly 520x442mm Prostore 470L, Rilsan	PNC 880342	❑

Yritys varaa oikeuden muuttaa tuotetietoja ilman erillistä ilmoitusta.
Informaatio oikea tulostusajankohtana

Prostore 500
Jääkaappi Prostore 470 L - R290

Edestä

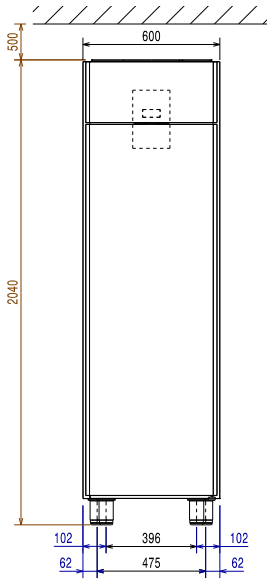

Sivulta

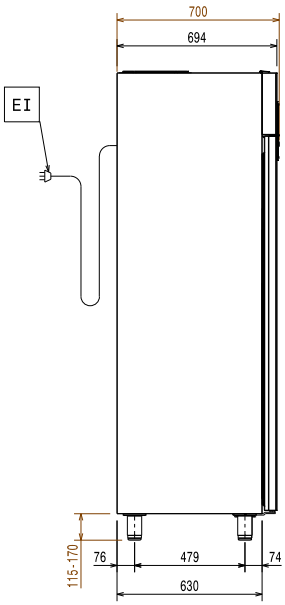

EI = Sähköliitäntä

Päältä

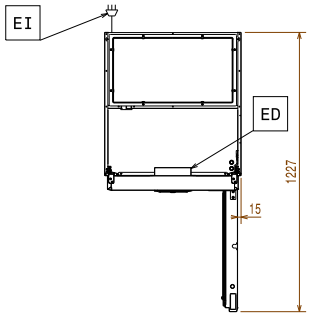

Sähkö

Jännite:	
691344 (PS04R1FHC)	220-240 V/1 ph/50 Hz
Liitäntäteho, maksimi:	0.18 kW

Kapasiteetti

Ritilöiden lukumäärä ja tyyppi (sisältyvät):	5 - 520x442

Avaintieto

Kapasiteetti:	470 L
Nettotilavuus:	317 L
Oven saranat:	Oikealla
Ulkomitat, leveys:	600 mm
Ulkomitat, syvyys:	700 mm
Ulkomitat, syvyys ovet auki:	1226 mm
Ulkomitat, korkeus:	2040 mm
Ovien lukumäärä ja tyyppi	1 Umpi
Sisämitat (leveys):	472 mm
Sisämitat (syvyys):	582 mm
Sisämitat (korkeus):	1474 mm
Nettopaino:	99 kg
Korkeudensäätö:	15/40 mm
Materiaali, ulkopinnat	R.S.T. AISI 304 - Din 1.4301
Materiaali, sisäpinnat	R.S.T. AISI 304 - Din 1.4301
Asentojen lukumäärä & väli	44; 22 mm

Jäähdytystieto

Käyttölämpötila Min.:	0 °C
Käyttölämpötila Max.:	10 °C
Käyttötila	Puhallus
Jäähdytysyksikkö	Sisäänrakennettu
Sulatustyyppi	ilma

(EU 2015/1094 asetuksen mukaisesti)

Kylmälaitteen tyyppi:	Pystykaappi kylmä

ISO sertifikaatit

ISO Standardit:	ISO 9001; ISO 14001; ISO 45001; ISO 50001

Vastuullisuus

Energialuokka (EU 2015/1094 asetuksen mukaisesti):	C
Vuosittainen ja päivittäinen energiankulutus (EU 2015/1094 asetuksen m	473kWh/vuosi - 1kWh/24h
Olosuhdeluokka (EU 2015/1094 asetuksen mukaisesti):	Heavy Duty (luokka 5)
EEI indeksi (EU 2015/1094 asetuksen mukaisesti):	41.87
Äänitaso:	57.5 dBA
Kylmäaineen tyyppi:	R290
GWP indeksi:	3

Yritys varaa oikeuden muuttaa tuotetietoja ilman erillistä ilmoitusta.
Informaatio oikea tulostusajankohtana

2024.10.08

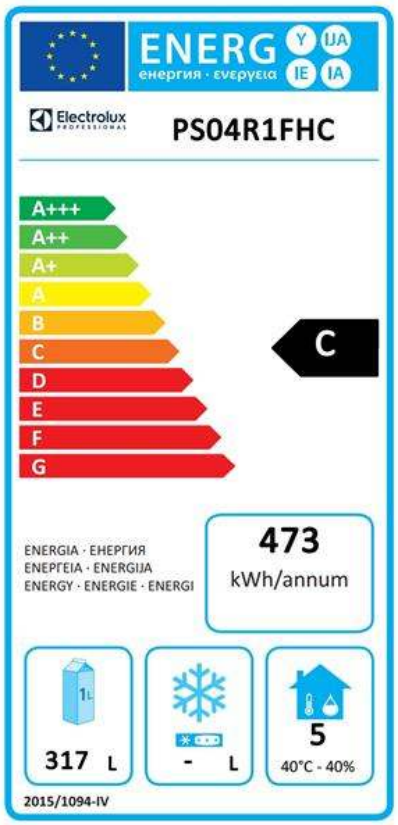

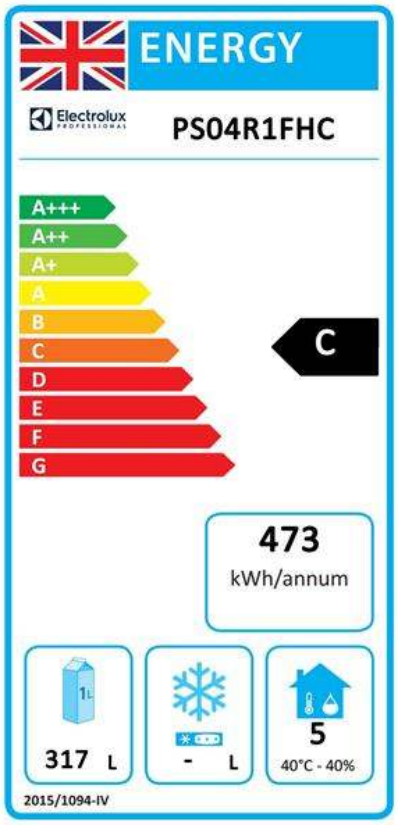

EU energiamerkintä 1.7 2016 alkaen

Euroopan energiamerkintäjärjestelmä asettaa vähimmäisvaatimukset energiatehokkuuden standardeihin ammattikäyttöön tarkoitetuille kylmäsäilytyslaitteille, jotka myydään EU:n alueella. Nämä vaatimukset ovat suunniteltu edistämään energiatehokkuutta sekä ympäristöystävällistä lähestymistapaa ammattilaisille. Euroopan energiamerkintäjärjestelmä koskee kaikkia valmistajia, sekä maahantuojia, jotka myyvät ja markkinoivat tuotteitaan EU:n sisällä ja se on pakollinen koko Euroopan laajuisesti.

Huomautus: Niitä tuotteita, jotka ylittävät energiankulutuksessa asetetut rajat, ei saa myydä EU:n sisällä 1.7.2016 jälkeen.

Yritys varaa oikeuden muuttaa tuotetietoja ilman erillistä ilmoitusta.
Informaatio oikea tulostusajankohtana